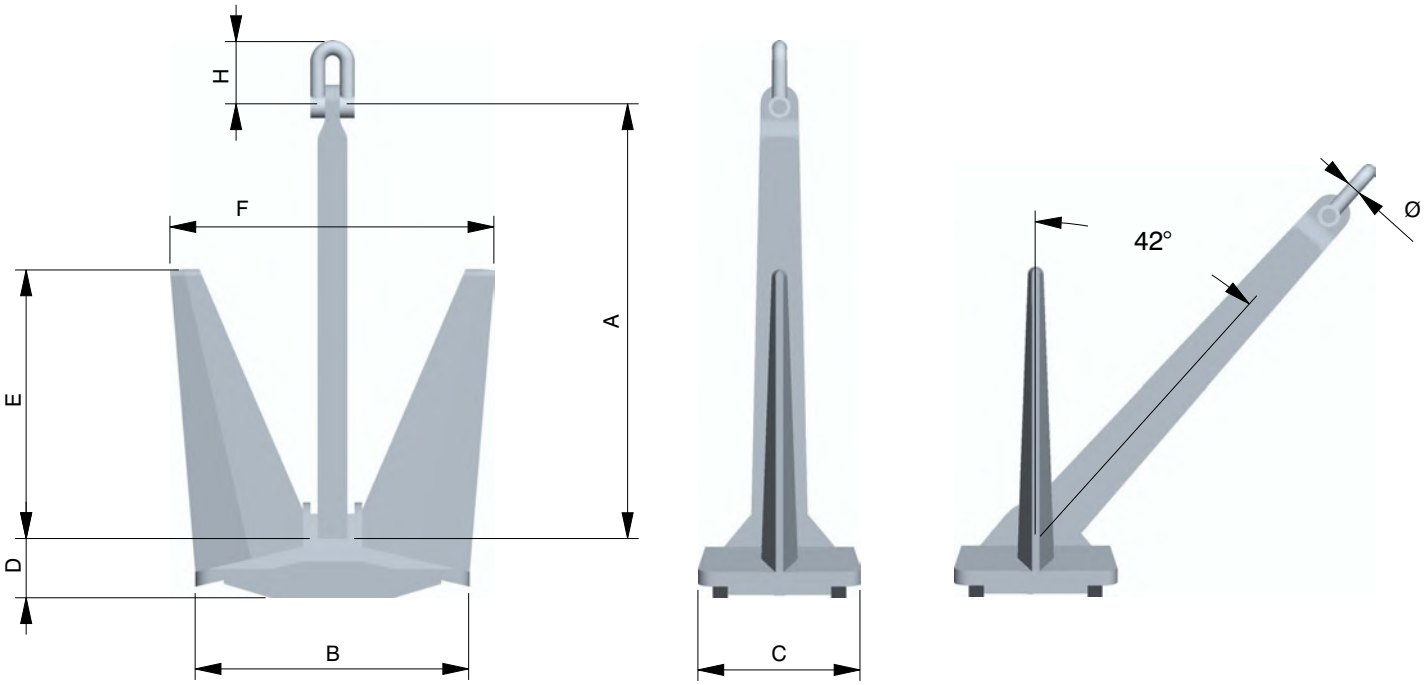

HIGH HOLDING POWER N

CERTIFICATO DI CLASSE INCLUSO
CLASS CERTIFICATE INCLUDED

WEIGHT | PESO	A	B	C	D	E	F	H	Ø
kg	mm	mm	mm	mm	mm	mm	mm	mm
320	1140	620	465	190	745	965	200	38
360	1190	340	480	195	780	1005	200	38
400	1230	885	500	205	805	1040	200	38
440	1270	900	510	201	830	1075	240	45
480	1305	940	535	215	855	1110	240	45
520	1340	960	555	225	875	1140	240	45
560	1375	975	565	230	900	1165	240	45
600	1410	1000	575	235	920	1185	250	50
640	1440	1035	585	240	940	1220	250	50
720	1495	1065	610	250	960	1270	250	50
800	1550	1100	615	255	1015	1310	250	50
900	1615	1145	645	270	1050	1365	300	60
1000	1670	1200	670	275	1090	1410	300	60
1125	1730	1240	730	288	1135	1465	300	60
1250	1775	1275	730	295	1160	1505	300	60
1500	1910	1370	765	315	1250	1615	300	60
1750	2000	1440	830	335	1310	1700	350	70
2000	2090	1500	840	345	1370	1770	350	70
2100 - 2350	2090 - 2160	1490	770	320	1360	1780	350	70
2350 - 2600	2160 - 2230	1540	800	330	1410	1850	400	80
2600 - 2900	2240 - 2310	1600	830	340	1460	1910	400	80
2900 - 3200	2320 - 2390	1650	855	350	1510	1980	400	80
3200 - 3500	2390 - 2470	1700	835	360	1560	2040	400	80
3500 - 3900	2470 - 2550	1760	910	380	1610	2110	450	90
3900 - 4300	2580 - 2640	1820	945	390	1670	2190	450	90
4300 - 4750	2650 - 2730	1890	980	400	1730	2260	450	90
4750 - 5250	2730 - 2820	1950	1010	420	1780	2330	500	100
5250 - 5800	2820 - 2910	2010	1040	430	1840	2410	500	100
5800 - 6400	2910 - 3010	2080	1080	450	1900	2490	550	110
6400 - 7050	3010 - 3110	2150	1110	460	1960	2570	550	110
7050 - 7800	3110 - 3210	2220	1150	470	2030	2660	600	120
7800 - 8600	3250 - 3320	2290	1190	490	2100	2750	650	130
8600 - 9500	3320 - 3430	2370	1225	510	2160	2840	650	130
9500 - 10500	3430 - 3540	2450	1270	520	2240	2930	700	140
10500 - 11600	3550- 3670	2530	1310	540	2310	3030	750	150
11600 - 12800	3670- 3790	2610	1355	560	2390	3130	750	150
12800 - 14200	3790 - 3910	2700	1400	530	2470	3240	800	160
14200 - 15700	3920 - 4050	2790	1450	600	2550	3350	800	160
15700 - 17200	4030 - 4170	2880	1490	610	2630	3450	870	175
17200 - 18900	4150 - 4300	2960	1540	630	2710	3550	870	175
18900 - 20800	4280 - 4430	3050	1580	650	2800	3660	870	175
20800 - 22800	4420 - 4580	3150	1630	670	2890	3780	930	185
22800 - 25000	4570 - 4720	3260	1690	700	2980	3900	930	185